TRIDONIC

Driver LC 60W 700/1400mA fixC SC SNC2

Série essence

Description du produit

_ LED driver à sortie fixe
_ Peut être utilisé comme encastrement de luminaire ou LED driver indépendant avec serre-câbles encliquetable (voir la rubrique Accessoires)
_ LED driver indépendant avec serre-câbles
_ Driver LED à courant constant
_ Pour luminaires de classe de protection I et II
_ Protection thermique suivant EN 61347-2-13 C5e
_ Courant de sortie 700 ou 1 400 mA
_ Marque de certification BIS pour réf. : 87500770.
_ Durée de vie nominale jusqu'à 50 000 h
_ 5 ans de garantie (voir les conditions sous www.tridonic.com)

Caractéristiques du boîtier

_ Boîtier: polycarbonate, blanc
_ Classe de protection IP20

Fonctions

_ Protection contre les surcharges
_ Protection contre les courts-circuits
_ Protection contre la tension à vide
_ Protection contre les tensions de surcharge 1 kV
_ Protection contre les tensions de surcharge 1 kV (entre L et N)
_ Protection contre les tensions de surcharge 2 kV (entre L/N et la terre)

Application typique

_ Pour spots et downlights dans les applications de commerce et de gastronomie
_ Pour l'éclairage des panneaux et surfaces dans les applications de bureau et l'éducation

Site web

http://www.tridonic.fr/87500767

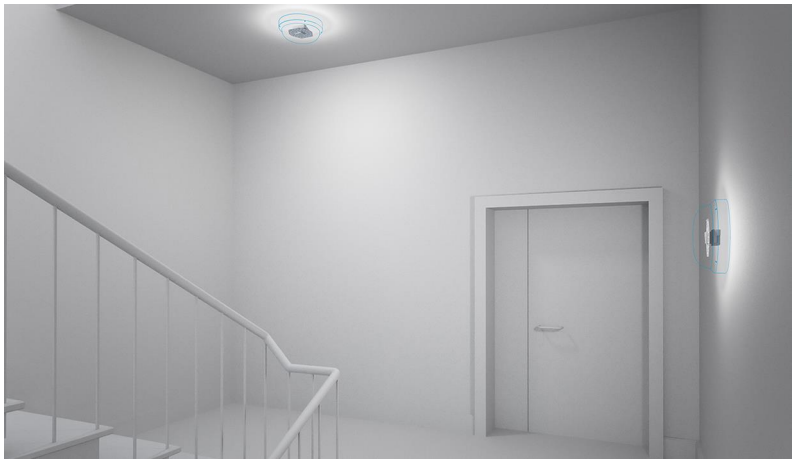

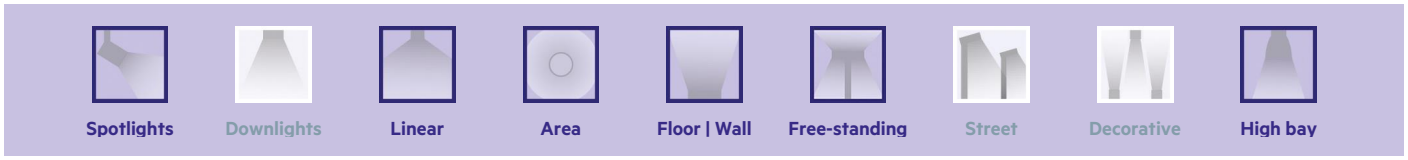

Driver LC 60W 700/1400mA fixC SC SNC2

Série essence

Vous retrouvez la fiche technique complète de ce produit dans la zone de téléchargement.

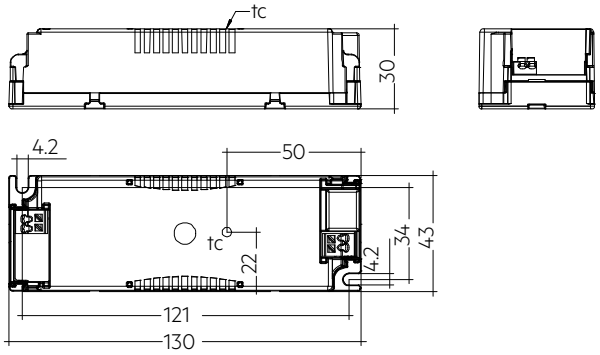

Données de commande

Type	Référence	Emballage carton	Emballage (petites quantités)	Emballage (grandes quantités)	Poids par pièce
LC 60/700/86 fixC SC SNC2	**87500767**	15 pièce/pièces	390 pièce/pièces	3.120 pièce/pièces	0,139 kg
LC 60/700/86 fixC SC SNC2	**87500767**	15 pièce/pièces	390 pièce/pièces	3.120 pièce/pièces	0,139 kg

Caractéristiques techniques

Gamme de tension d'alimentation	220 – 240 V
Plage de tension d'alimentation AC	198 – 264 V
Fréquence réseau	50 / 60 Hz
Protection contre les surtensions	320 V AC, 1 h
THD (à 230 V, 50 Hz, pleine charge)	< 20 %
Tolérance de courant de sortie ①	± 7,5 %
Courant de sortie typique NF ondulation résiduelle à pleine charge ②	± 25 %
Temps d'amorçage (avec 230 V, 50 Hz, pleine charge)	≤ 0,5 s
Temps de déconnexion (à 230 V, 50 Hz, à pleine charge)	≤ 0,5 s
Temps de maintien en cas de coupure de courant (sortie)	0 s
Température ambiante ta	-20 … +50 °C
Température ambiante ta (pour une durée de vie de 50 000 h)	40 °C
Température de stockage ts	-40 … +80 °C
Durée de vie	jusqu'à 50.000 h
Garantie	5 Année(s)
Dimensions L x l x H	130 x 43 x 30 mm

Certifications

IP20 SELV RoHS

Normes

EN 55015, EN 61000-3-2, EN 61000-3-3, EN 61347-1, EN 61347-2-13, EN 61547, EN 60598-1, EN 62384

Caractéristiques techniques spécifiques

Type	Courant de sortie①	Courant d'entrée (à 230 V, 50 Hz, pleine charge)	Puissance d'entrée max.	Puissance absorbée typique (à 230 V, 50 Hz, pleine charge)	Plage de puissance de sortie	λ à pleine charge③	Efficacité à pleine charge③	λ sur l'ensemble de la plage de fonctionnement (minimum)③	Efficacité avec charge min.③	Tension directe min.	Tension directe max.	Tension de sortie max. (U-OUT)	Courant d'impulsions de sortie max.③	Température max. du boîtier tc
LC 60/700/86 fixC SC SNC2	700 mA	280 mA	65 W	64,0 W	32,9 – 60,2 W	0,95	90 %	0,9C	88 %	47 V	86 V	100 V	928 mA	85 °C
LC 60/700/86 fixC SC SNC2	700 mA	280 mA	65 W	64,0 W	32,9 – 60,2 W	0,95	90 %	0,9C	88 %	47 V	86 V	100 V	928 mA	85 °C

① Le courant de sortie est une valeur médiane.
② La valeur type à charge pleine dépend du caractère V-I de la charge.
③ Valeur test à 230 V, 50 Hz.

④ La courbe entre charge pleine et charge minimale est linéaire et dépend du caractère V-I de la charge.