AVANTAGE LED

SPÉCIALISTE FRANÇAIS DE L'ÉCLAIRAGE LED

Fiche technique LAMPE CORN LED 100 W

Particularités du produit

Lampadaire / Intérieur

-Type de led : 2835 Epistar
-Driver : double isolation
-Courant: 100/265V.
-Corps en aluminium.
-Dimensions :
-Poids : 2.50 kg
-IP44 et IP65.
-IRC>80
-Puissance totale consommée: 105 W.
-Flux sortant: 13000 Lm
-Disponible blanc chaud, blanc froid. -
Angle de lumière :360 °.
-Température : -25 / +50
-Durée de vie : 50 000h environ.
-Garantie : 3 ans.
-Equivalence : 275/300V iodure
CE ROHS NF

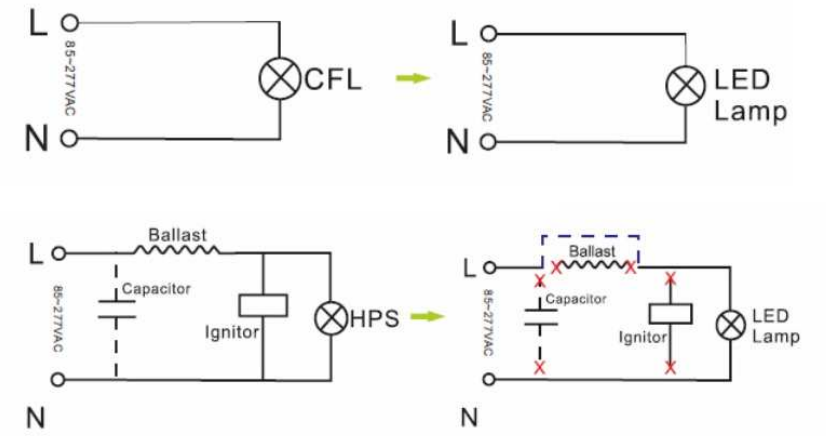

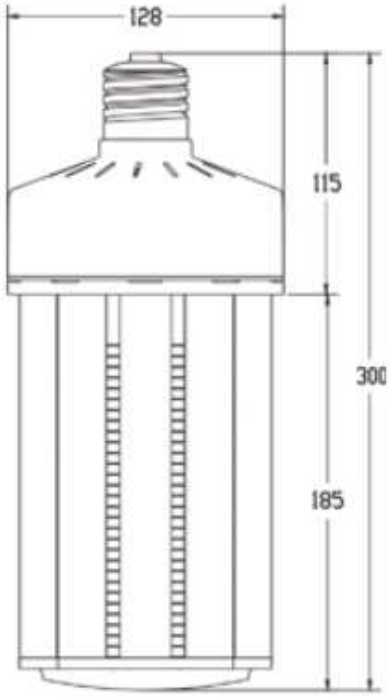

RoHS IP65